Фитинг Мод. S6510 4-1/8-LF

Новинка

С самозапиранием
(встроенный обратный клапан)

Прямой под трубку 4 мм
с уплотнительным кольцом Sprint®

Резьба G1/8

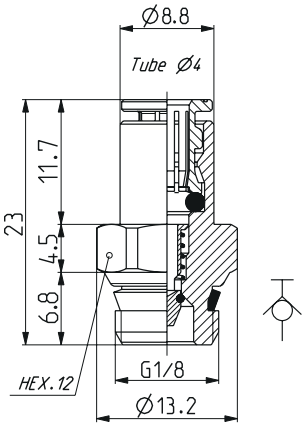

ДОПОЛНИТЕЛЬНЫЕ ХАРАКТЕРИСТИКИ

Давление	0…16 бар
Материал	- пружина: нержавеющая сталь - клапан: латунь без покрытия - уплотнение клапана: NBR

Фитинг Мод. S6510 6-1/8-LF

Новинка

С самозапиранием
(встроенный обратный клапан)

Прямой под трубку 6 мм
с уплотнительным кольцом Sprint®

Резьба G1/8

ДОПОЛНИТЕЛЬНЫЕ ХАРАКТЕРИСТИКИ

Давление	0…16 бар
Материал	- пружина: нержавеющая сталь - клапан: латунь без покрытия - уплотнение клапана: NBR
Доступен для заказа с 03.2016	